FLOS

221223

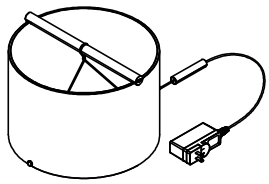

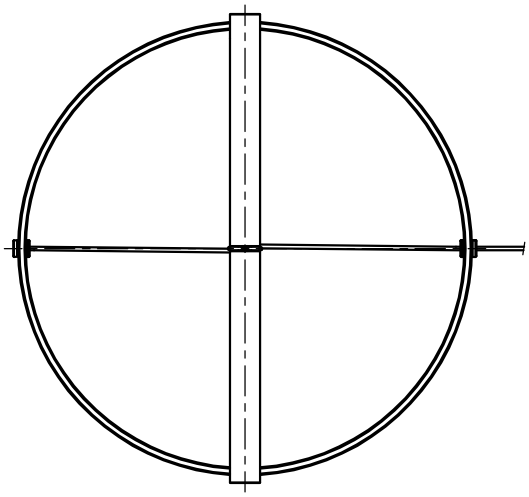

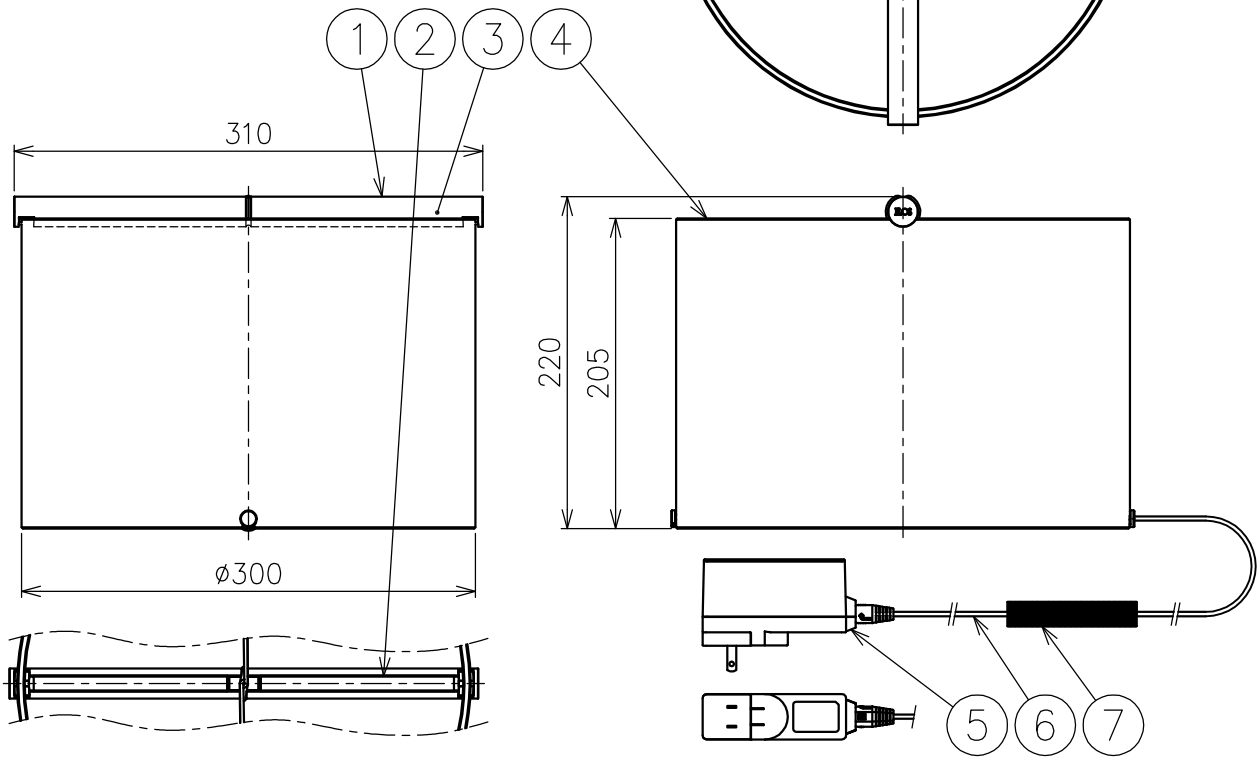

⚠ 安全上のご注意

- この器具は非防水です。湿気の多い場所や屋外では使用しないでください。
- 転倒・落下して危険が生じるおそれのある場所には設置しないでください。
- 周囲温度の高い場所では、長時間使用しないでください。
- 転倒した状態で使用しないでください。

品番	品名	材質	数量	摘　要
8				
7	調光器	樹脂	1	黒色 24V
6	コード	塩化ビニル	1	黒色 長さ1.8m
5	ACアダプタ	樹脂	1	黒色 DC24V
4	本体	ガラス	1	クリア
3	LEDユニット	ーー	1	8.5W 2700K
2	カバー	ポリカーボネート	2	乳白色
1	灯体	アルミ	1	色種参照

第三角法	作図	KI	単位	mm	尺度	1／5	質量	2.7 kg

特記事項	・屋内専用 ・調光タイプ 100%−50%−OFF 100%~10%、10%~100%
光源	LED 2700K（交換不可） 8.5W
色種	Matte Black.Anodized Natural
品番	TO−TIE T3

※本品の規格および外観は改良のため予告なしに変更する事がありますので、あらかじめご了承ください。