yamagiwa

230518

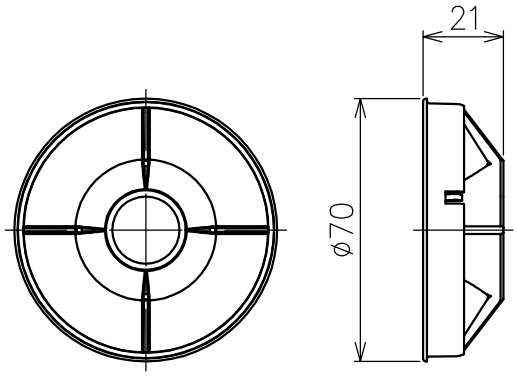

7					器具タイプ	・リングルーバー
6						
5						
4					使用光源	
3						
2						W×
1	リングルーバー	樹脂	1	黒色	色種	
品番	品名	材質	数量	摘　要	カタログ番号	Z1276B　型番　60TZ-30B9-ZB

第三角法	作図	KI	単位	mm	尺度	—	質量	0.01 kg

※本品の規格および外観は改良のため予告なしに変更する事がありますので、あらかじめご了承ください。