yamagiwa

230511

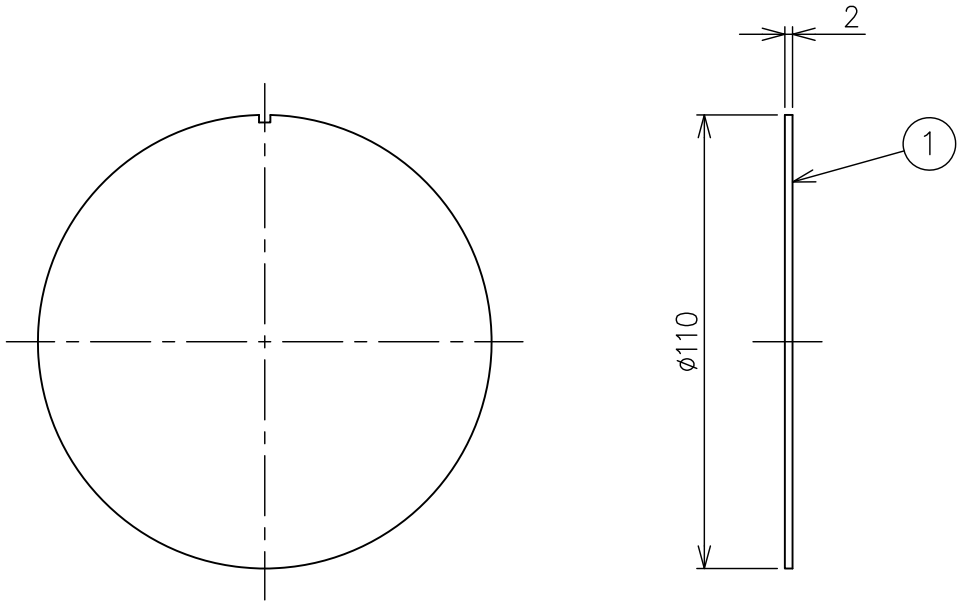

適合器具	カタログ番号	型 番
	T4545B	B7TF-68B6-1B
	T4546B	B7TF-69B3-1B
	T4547B	B7TF-70B4-1B
	T4551B	B7TF-74B3-1B
	T4552B	B7TF-75B0-1B
	T4553B	B7TF-76B8-1B

品番	品 名	材 質	数量	概 要
7				
6				
5				
4				
3				
2				
1	フィルター	ガラス	1	

器具タイプ: ・フィルター[φ120フラッドライト用] スプレッドレンズ

ランプ:

色種:

カタログ番号: Z4331　型番: B7TZ-28B1-Z0

第三角法	作図	開発部	単位	mm	尺度	—	質量	0.02 kg

※本品の規格および外観は改良のため予告なしに変更する事がありますので、あらかじめご了承ください。