yamagiwa

230209

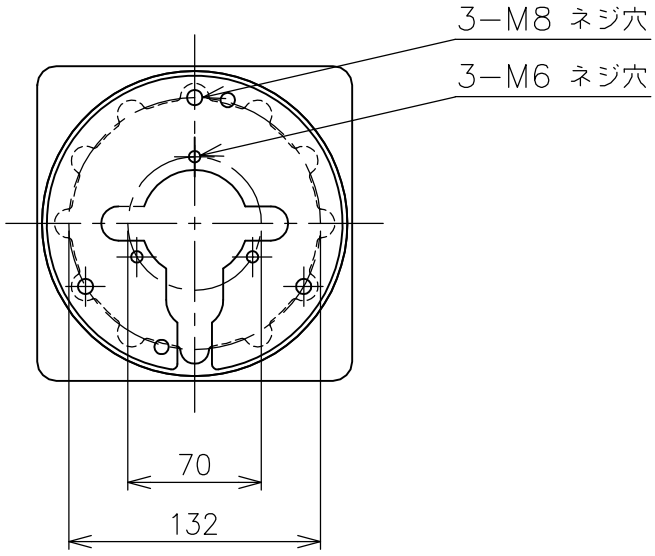

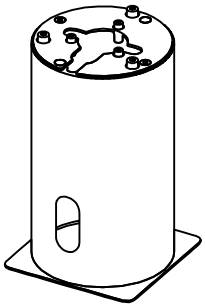

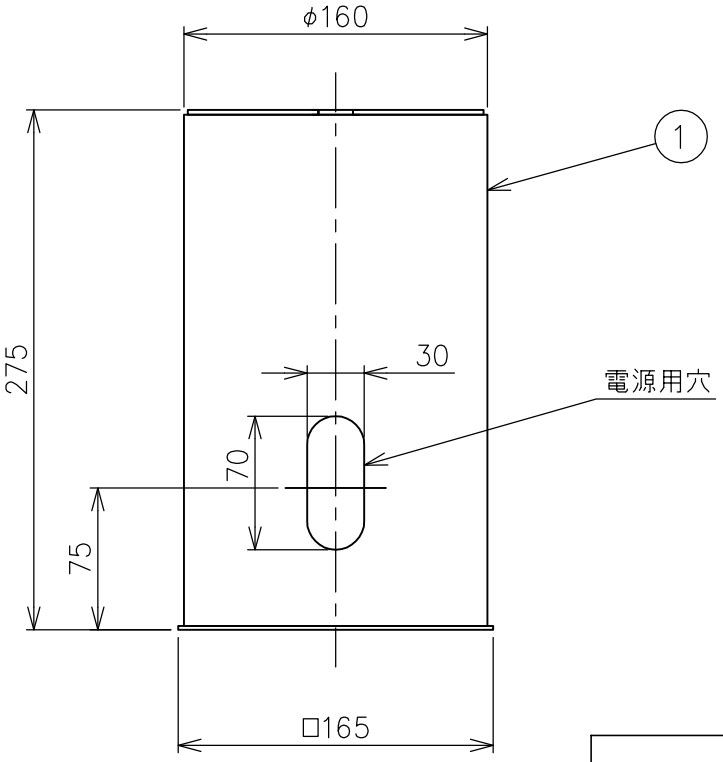

適合器具	カタログ番号	型 番
	H4280B	B7HF−08B3−1B
	H4281B	B7HF−09B0−1B

品番	品 名	材 質	数量	概 要
7				
6				
5				
4				
3				
2				
1	アンカーユニット	SUS−P	1	

器具タイプ：・アンカーユニット

ランプ：

色種：

カタログ番号：Z4417　型番：B7HZ−04B3−Z0

第三角法	作図	開発部	単位	mm	尺度	−	質量	2.8 kg

※本品の規格および外観は改良のため予告なしに変更する事がありますので、あらかじめご了承ください。