yamagiwa

230601

210708

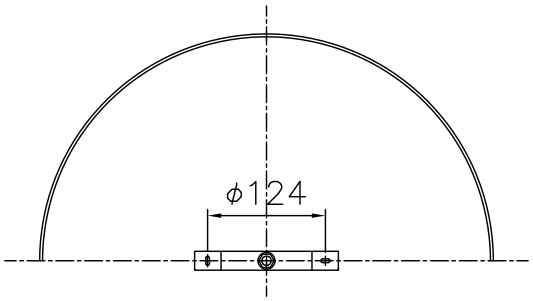

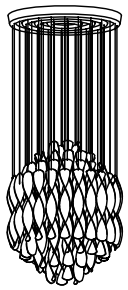

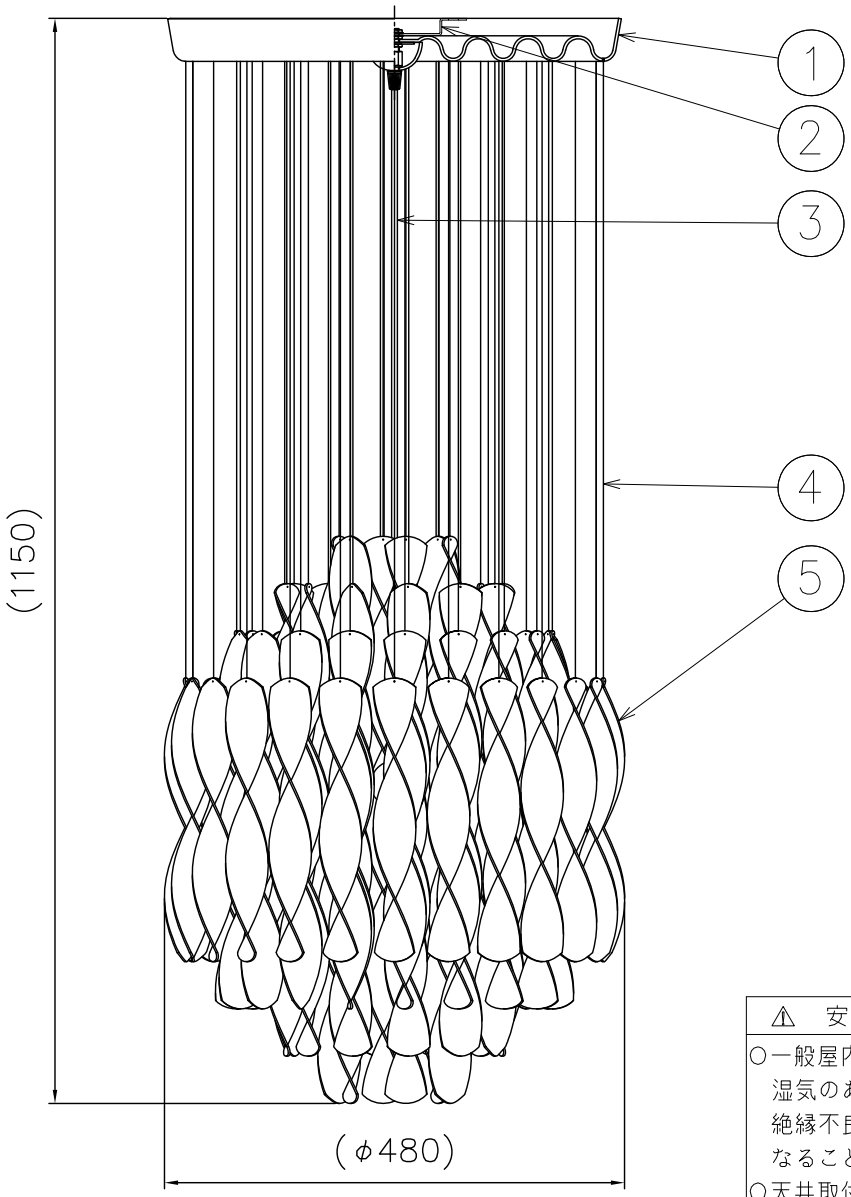

付属品
取付ネジ：φ4×45／2ケ

⚠ 安全上のご注意

○一般屋内用器具です。屋外や、水気、湿気のある所には取付け出来ません。絶縁不良による感電・火災の原因となることがあります。

○天井取付専用器具です。傾斜天井、壁面、床面には取付けないでください。指定外取付けは、火災・落下のおそれがあります。

品番	品名	材質	数量	摘要
7				
6				
5	アクセサリー	ABS	60	アルミ蒸着・金色カラー
4	ストリングス	ナイロン	60	
3	コード	塩化ビニール	1	クリア
2	取付板	SPG	1	
1	フランジカバー	ABS	1	アルミ蒸着・金色カラー

第三角法	作図	開発部	単位	mm	尺度	—	質量	9.5 kg

器具タイプ	VERPAN SPIRAL SP1 GOLD
適合ランプ	E26 LED電球 100Wタイプ LDA13 ×1（消費電力13W以下） ランプ別売
色種	
カタログ番号	776F-391K
型番	H9FC-05Z6-1K

※本品の規格および外観は改良のため予告なしに変更する事がありますので、あらかじめご了承ください。