yamagiwa

150826

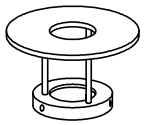

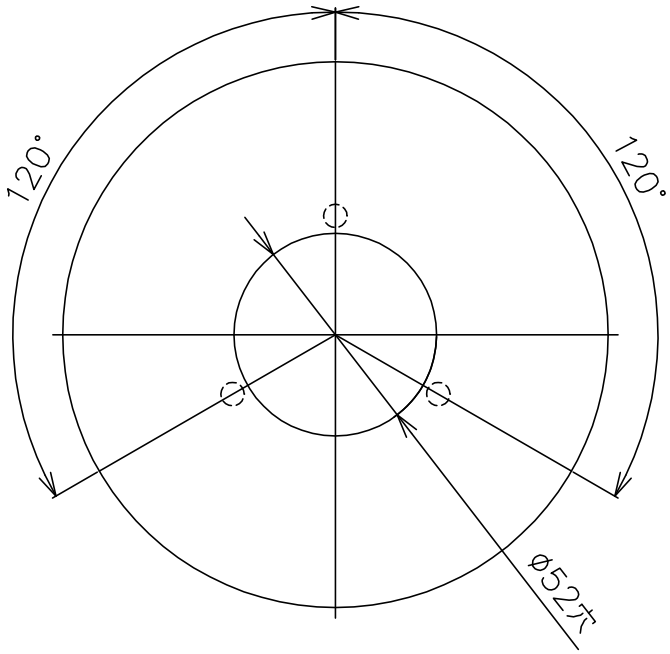

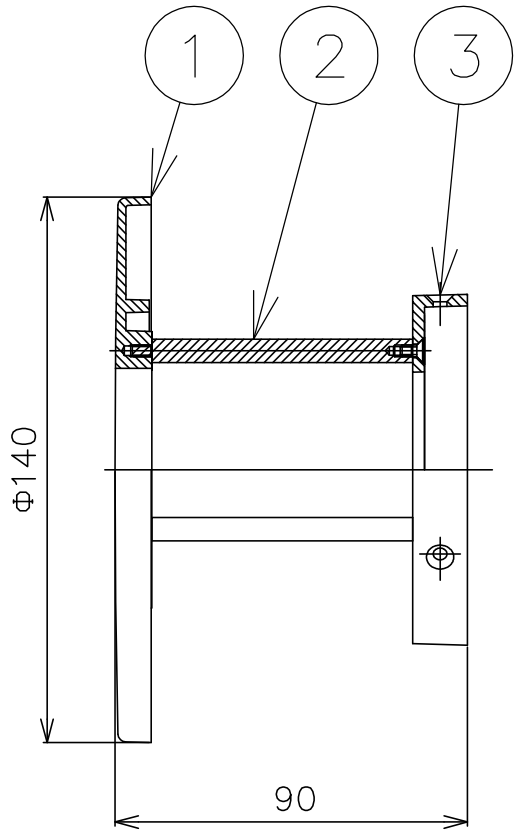

■アッパー＆ダウンセット図

・灯具のカバーネジ穴位置とアッパー＆ダウン取付穴位置を合わせ
同梱の取付ネジ(3ヶ)で取付けてください。

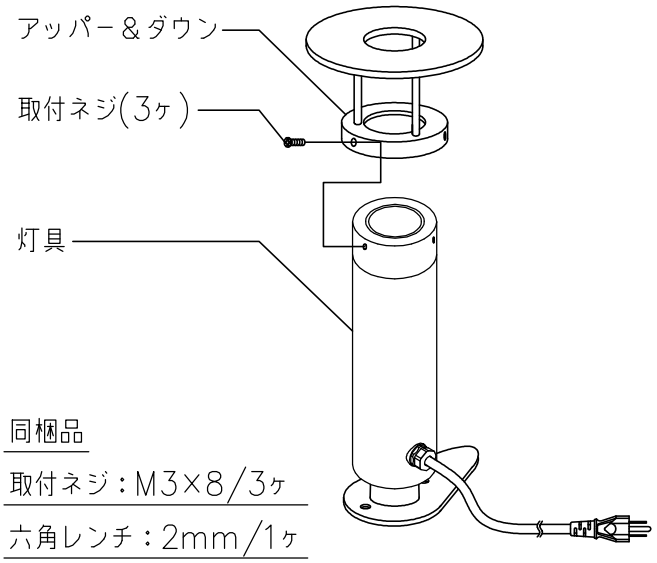

同梱品

取付ネジ：M3×8/3ヶ

六角レンチ：2mm/1ヶ

	カタログ番号	型番
適合器具	H−261B	39HH−07B2−1B
	H−262B	39HH−08B1−1B
	H−263B	39HH−09B7−1B
	H−264B	39HH−10B8−1B
	T1119B	39TF−05B1−1B
	T1120B	39TF−06B9−1B
	T1121B	39TF−07B6−1B
	T1122B	39TF−08B3−1B

品番	品名	材質	数量	摘　要
7				
6				
5				
4				
3	リング	AL	1	プライマー下地、B: 黒色塗装
2	テンバンシチュウ	C3604B	1	プライマー下地、B: 黒色塗装
1	テンバン	ADC	1	プライマー下地、B: 黒色塗装

第三角法	作図	開発部	単位	mm	尺度	−	質量	0.3 kg

器具タイプ：アッパー＆ダウン

使用光源：WX

色種：

カタログ番号：Z1235B　型番：39HZ−04B9−ZB

※本品の規格および外観は改良のため予告なしに変更する事がありますので、あらかじめご了承ください。