yamagiwa

230822

170528

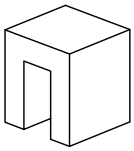

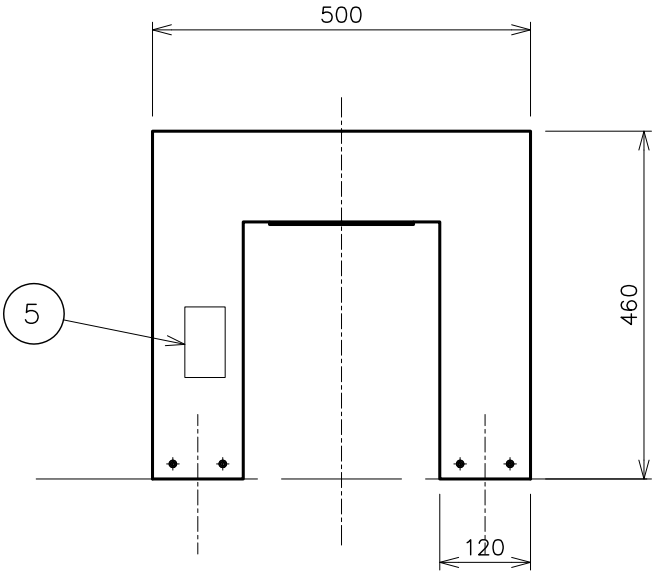

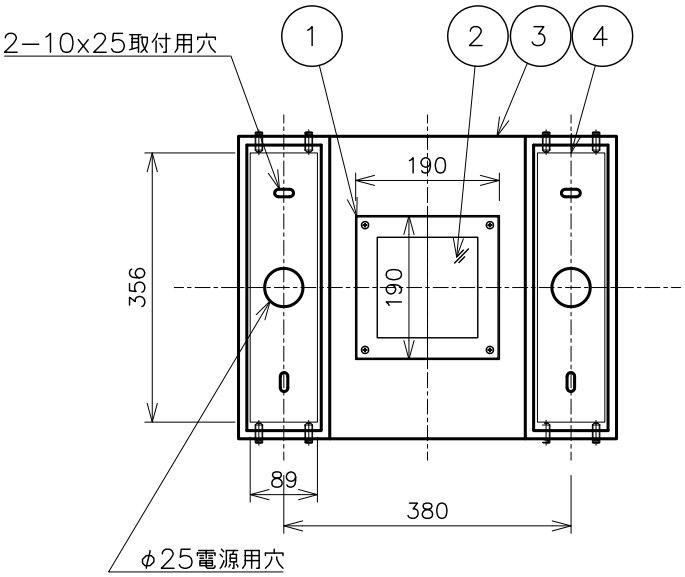

⚠ 安全上のご注意

○防雨形器具ですが、風呂場等の湿気の多い場所には取付け出来ません。感電・火災の原因となることがあります。

○振動や衝撃のある場所、冠水のおそれのある場所には取付けないでください。落下・感電・火災の原因となることがあります。

○ポール等は器具質量や風圧力に耐える場所（基礎等）に設置してください。設置に不備がありますとポール倒れ・器具落下の原因となることがあります。

品番	品名	材質	数量	摘要
7				
6				
5	結線ボックス	−	1	−
4	取付台	AC	2	黒色レザートーン塗装
3	本体	ADC	1	黒色レザートーン塗装
2	カバーガラス	強化ガラス	2	フロスト
1	フレーム	ADC	2	黒色レザートーン塗装

第三角法	作図	開発	単位	mm	尺度	−	質量	19 kg

器具タイプ：・ベースプレート型 ・防雨形 ・電源電圧100V　IP65

適合ランプ：LED（3000K） 554lm Ra>80　7.4W

色種：

カタログ番号：H4269B　型番：B7HF-02B1-1B

※本品の規格および外観は改良のため予告なしに変更する事がありますので、あらかじめご了承ください。