yamagiwa

150826

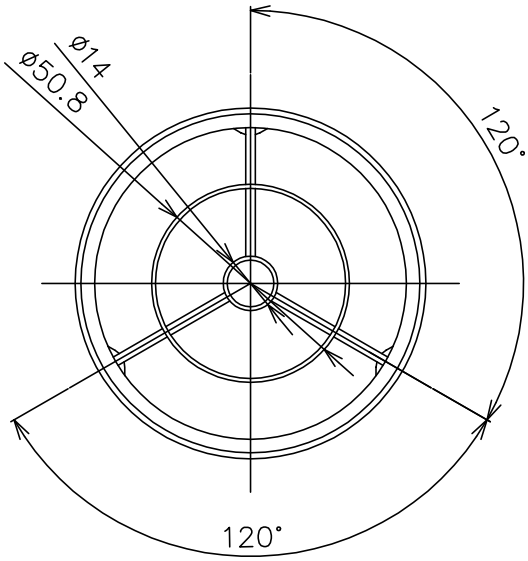

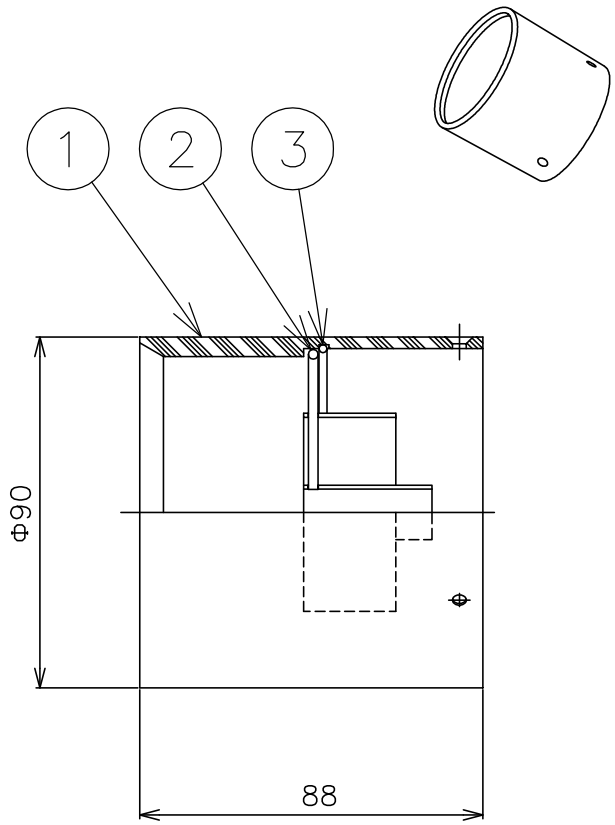

■リングルーバーセット図

・灯具のカバーネジ穴位置とリングルーバー取付穴位置を合わせ
同梱の取付ネジ(3ヶ)で取付けてください。

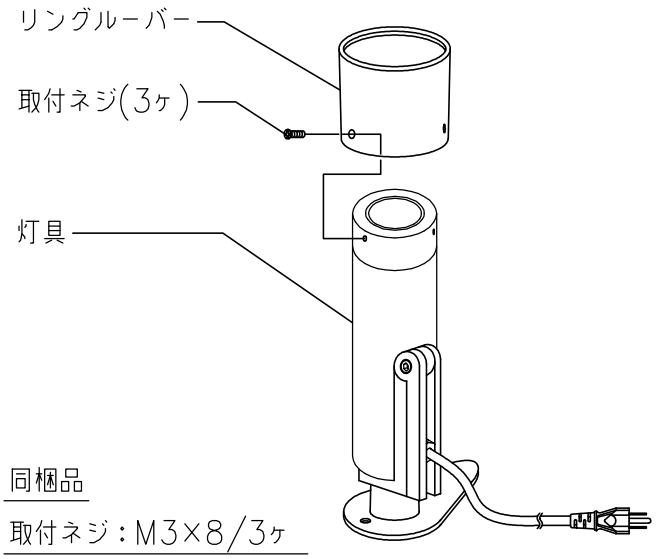

同梱品

取付ネジ：M3×8/3ヶ

六角レンチ：2mm/1ヶ

	カタログ番号	型番
適合器具	H−261B	39HH−07B2−1B
	H−262B	39HH−08B1−1B
	H−263B	39HH−09B7−1B
	H−264B	39HH−10B8−1B
	K−624B	39KH−01B2−2B
	K−625B	39KH−02B1−2B
	K−626B	39KH−03B7−2B
	K−627B	39KH−04B4−2B
	T1119B	39TF−05B1−1B
	T1120B	39TF−06B9−1B
	T1121B	39TF−07B6−1B
	T1122B	39TF−08B3−1B

品番	品名	材質	数量	摘　要
7				
6				
5				
4				
3	固定バネ	SUS WPB Φ2	1	黒ニッケルメッキ
2	ルーバー	SUS	1	プライマー下地、B: 黒色塗装
1	フード	Al	1	プライマー下地、B: 黒色塗装

器具タイプ	リングルーバー
使用光源	WX
色種	
カタログ番号	Z1236B
型番	39HZ−05B6−ZB

第三角法	作図	開発部	単位	mm	尺度	−	質量	0.3 kg

※本品の規格および外観は改良のため予告なしに変更する事がありますので、あらかじめご了承ください。