yamagiwa

150826

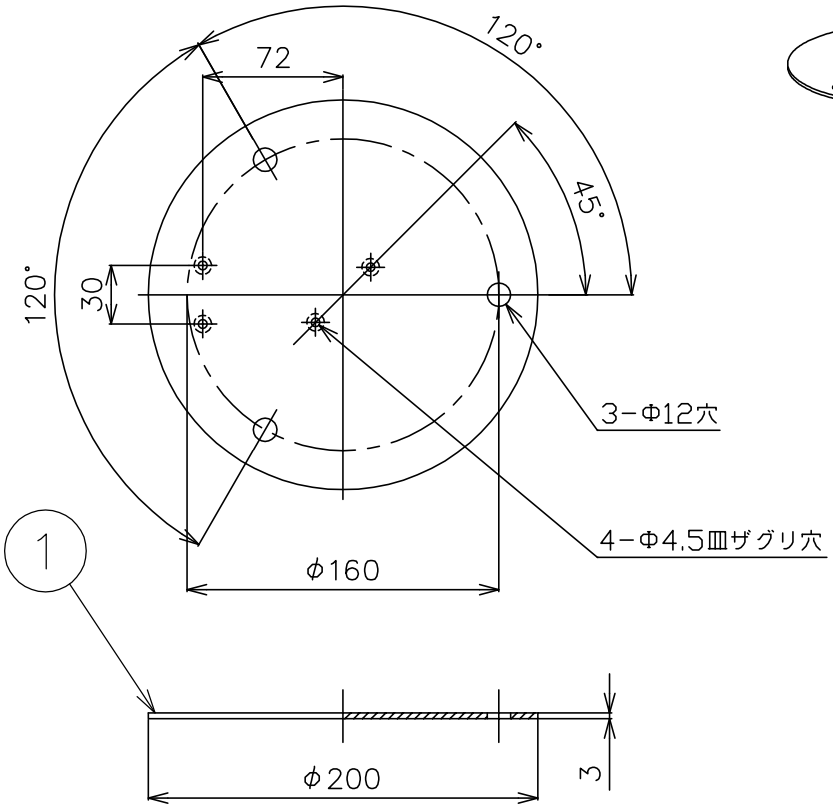

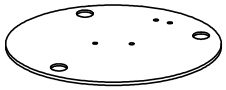

■ベースセット図

・灯具のベースネジ穴位置とベース取付穴位置を合わせ
同梱の取付ネジ(4ヶ)で取付けてください。

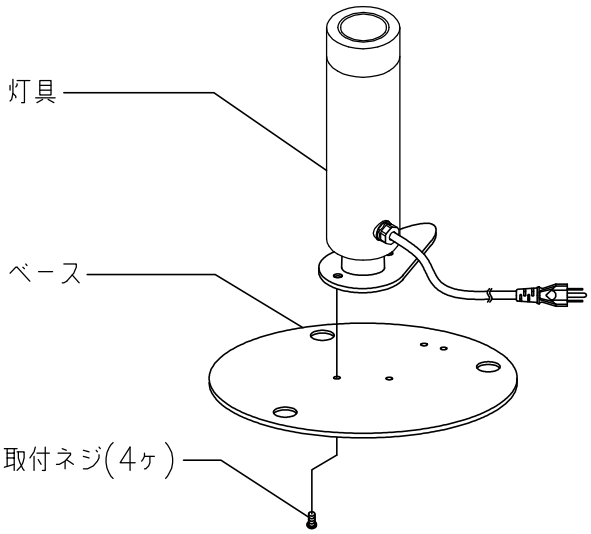

	カタログ番号	型番
適合器具	H−261B	39HH−07B2−1B
	H−262B	39HH−08B1−1B
	H−263B	39HH−09B7−1B
	H−264B	39HH−10B8−1B
	H−265B	39HH−11B5−1B
	H−266B	39HH−12B2−1B
	H−267B	39HH−13B1−1B
	H−268B	39HH−14B7−1B
	T1119B	39TF−05B1−1B
	T1120B	39TF−06B9−1B
	T1121B	39TF−07B6−1B
	T1122B	39TF−08B3−1B

同梱品

取付ネジ：M4×6/4ヶ

品番	品名	材質	数量	摘　要
7				
6				
5				
4				
3				
2				
1	ベース	Al	1	プライマー下地、B: 黒色塗装

器具タイプ：ベース

使用光源：WX

色種：

カタログ番号：Z1233B　型番：39HZ−02B4−ZB

第三角法	作図	開発部	単位	mm	尺度	−	質量	0.3 kg

※本品の規格および外観は改良のため予告なしに変更する事がありますので、あらかじめご了承ください。