生産完了品

yamagiwa

120820

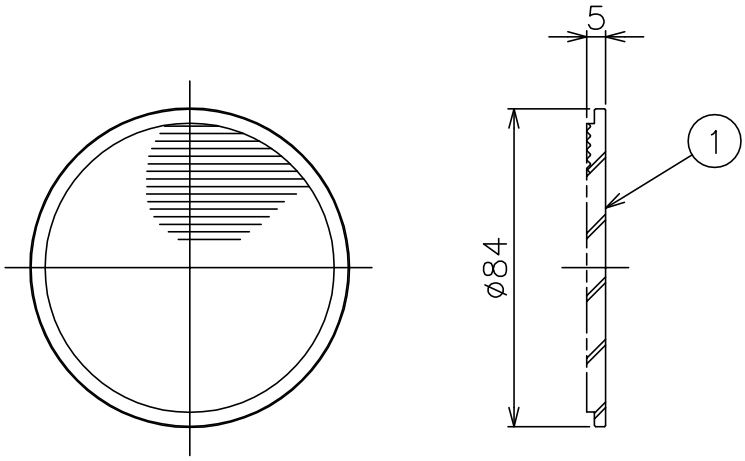

注記）模様があるほうが器具外側になります。

取付方法

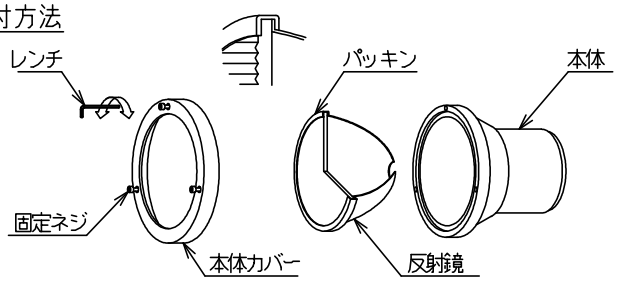

適合器具本体カバーの固定ネジをゆるめてはずし、既存のガラスとスプレッドレンズを入れ替えます。その後、再び本体カバーを固定ネジで確実に取付てください。

適合器具	カタログ番号
	T4043B
	T4044B

7					器具タイプ	・スプレッドレンズ
6						
5						
4					適合ランプ	
3						
2						WX
1	スプレッドレンズ	強化ガラス	1	クリア 模様入り	色種	
品番	品名	材質	数量	摘 要	カタログ番号	Z4205 型番 B3ZZ-05B8-Z0

第三角法	作図	ki	単位	mm	尺度	—	質量	0.05kg

※本品の規格および外観は改良のため予告なしに変更する事がありますので、あらかじめご了承ください。