yamagiwa

220204

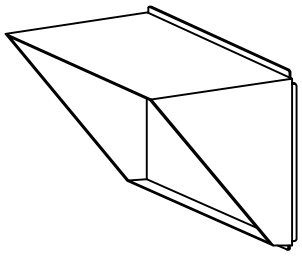

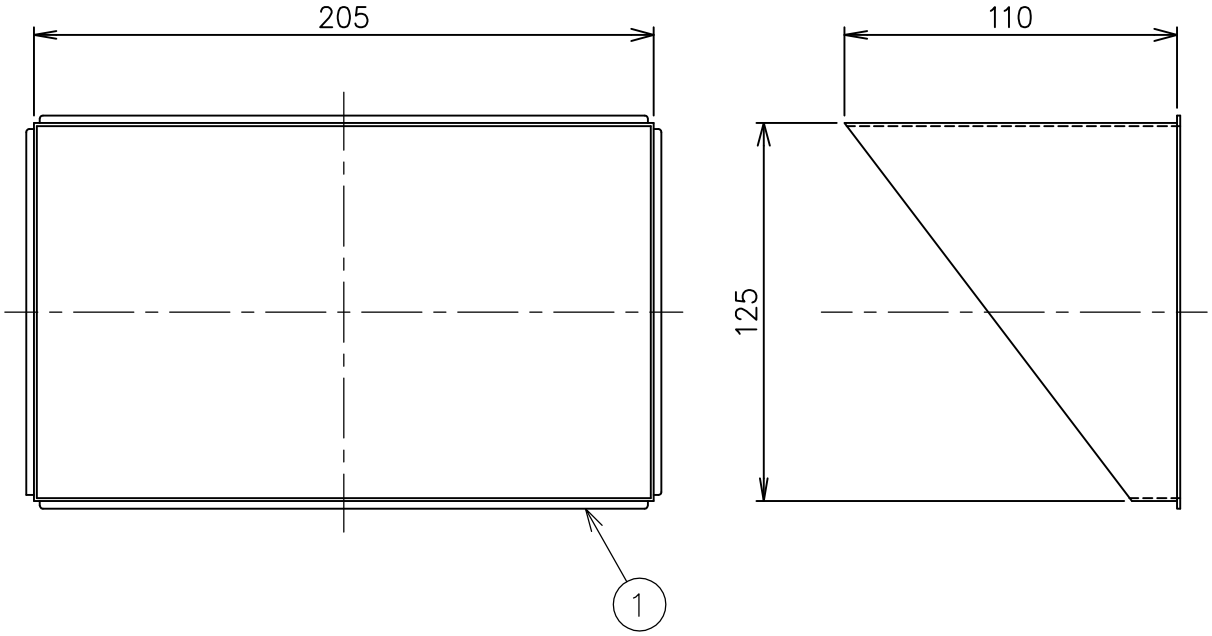

適合器具	カタログ番号	型 番
	T4507B	B7TF-04B9-1B
	T4508B	B7TF-05B6-1B
	T4520B	B7TF-26B6-1B

品番	品 名	材 質	数量	概 要
7				
6				
5				
4				
3				
2				
1	フード	SUS-P	1	粉体塗装下地、黒色 レザートーン塗装

第三角法	作図	開発部	単位	mm	尺度	—	質量	kg

器具タイプ	・フード
ランプ	
色種	
カタログ番号	Z4293B
型番	B7TZ-07B1-ZB

※本品の規格および外観は改良のため予告なしに変更する事がありますので、あらかじめご了承ください。