190604 190915

yamagiwa

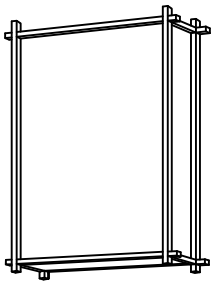

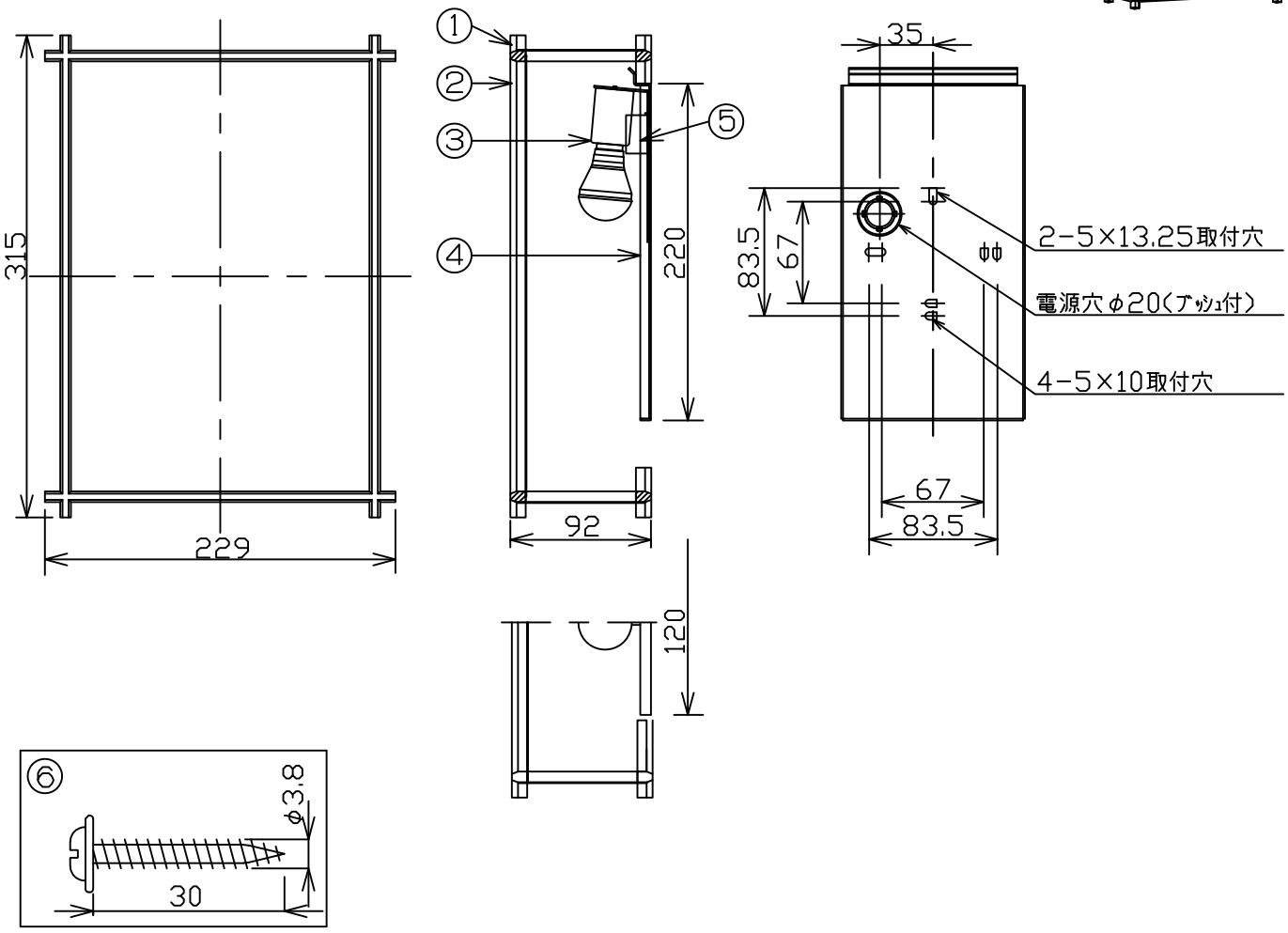

⚠ 安全に関するご注意

○一般屋内用器具です。屋外や、水気、湿気のある所には取付けできません。絶縁不良による感電・火災の原因となります。

○壁面取付専用器具です。指定取付け方向以外、天井面には取けないでください。落下による破損の原因となります。

○調光器と組み合わせて使用しないでください。火災の原因となります。

○電源線が電球に触れないでください。火災の原因となります。

〈使用上のご注意〉

○この器具には白熱等、電球型蛍光灯は使用できません。必ず適用ランプをご使用ください。

○LEDにはバラツキがあるため、発光色、明るさが異なる場合があります。

○木枠・和紙の部分は壊れやすいです。お取扱い時には十分にお気を付けてください。

品番	品名	材質	数量	摘要
6	取付ネジ	SWRH	2	
5	接続端子	ﾌｪﾉｰﾙ	1	300V 12A
4	取付板	鉄	1	SPCt1.2 白色焼付塗装
3	ソケット	磁器	1	E17 250V 3A
2	セード	強化和紙	1	
1	枠	秋田杉	1	木地
	第三角法	作図	CK	単位 mm 尺度 — 質量 0.7kg

器具タイプ	
適合ランプ	E17 LED電球 LDA4L×1
色種	
カタログ番号	K-713
型番	86KC-04K3-10