20200412

KUNDALINI

ROYAL FURNITURE COLLECTION

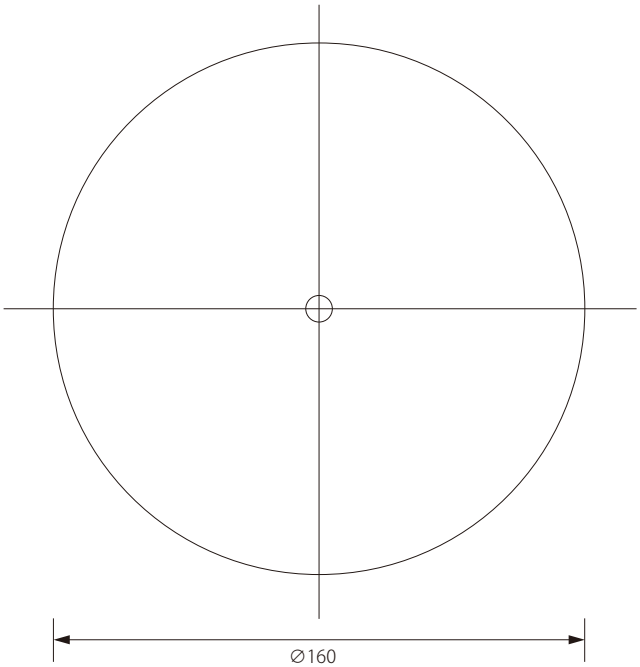

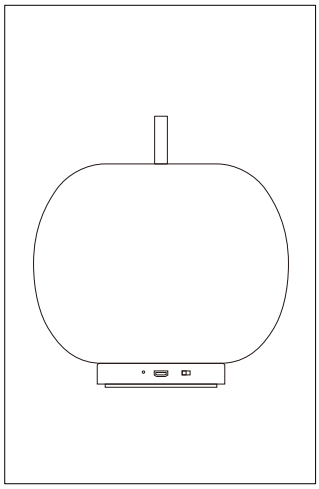

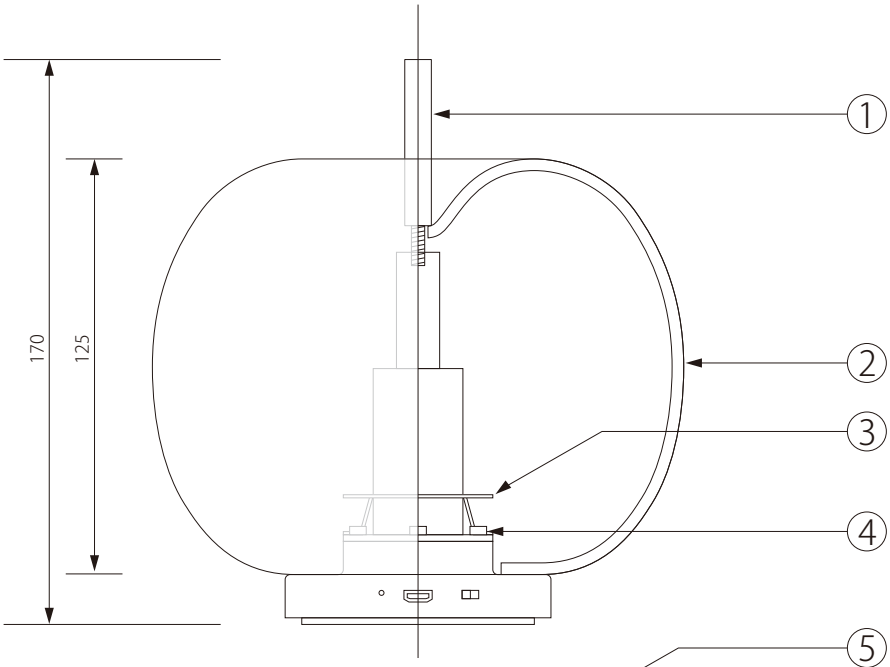

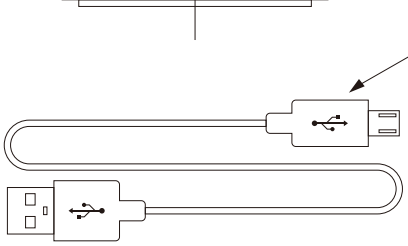

⚠ 安全上のご注意

○ 一般屋内用器具です。屋外や、水気、湿気のある場所には取付け出来ません。絶縁不良による感電・火災の原因となることがあります。

											器具タイプ	KUSHI MOBILE
					5	USB 充電コード		1				
					4	LED ユニット			1.3W(20W 相当)			
					3	反射板	ビニル	1	乳白色		適合ランプ	
					2	シェード	ガラス	1	WH5403W			
					1	ポール	スチール	1	ブラス色		色種	
					品番	品 名	材質	数量			型番	KU-KUSHI-ML-BS
第三角法	作図	RFC	単位	mm	尺度	―	質量	0.90kg				

※本品の規格および外観は改良のため予告なしに変更する事がありますので、あらかじめご了承ください。
※ガラスは手作りのためサイズ、質量に若干の誤差がありますこと、あらかじめご了承ください。